Sensorshop24.ch
Albert Balzer AG
Werbhollenstrasse 52
CH-4143 Dornach

info@sensorshop24.ch
Tel. +41(0)617039392
Mo-Fr 8:00 bis 12:00 Uhr
und 13:00 bis 17:00 Uhr

Gewinkelte M12 Anschlussleitung, 10m PVC, 4-adrig

Produktbilder

Schaltplan

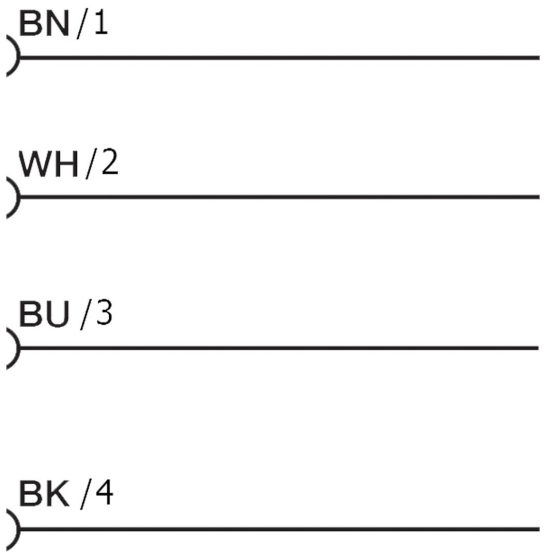

Maßzeichnung

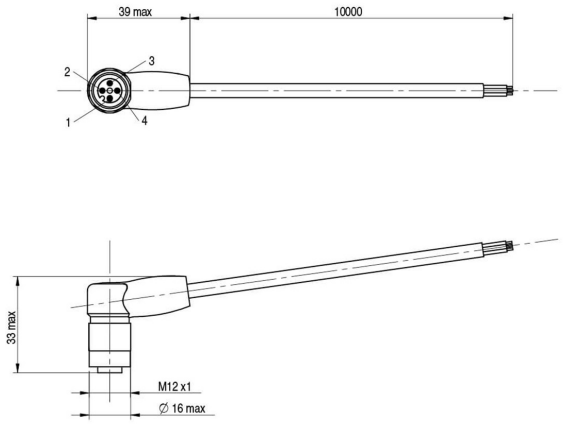

Beschreibung

Diese 90° gewinkelte M12-Anschlussleitung ist das ideale Zusatzzubehör. Die Anschlussleitung verfügt über freie Aderenden und wird als 4-Leiter Variante ausgeliefert.

Technische Details

Anschlussart Kopf	90° gewinkelter Steckverbinder für M8
Pole	4-polig
Kabellänge	10m
Außendurchmesser	Ø 5mm ± 5%
Leitungsmaterial	PVC
Leitungsquerschnitt	4 x 0,34mm²
Nennstrom	4A
Nennspannung	max. 250V AC/DC
Schutzart	IP67

Mehr Informationen

Lieferzeit	Versandfertig in 48 Stunden*
Einsatzgebiete	Gewinkelte M12 Anschlussleitung für induktive M12-Sensoren
Lieferumfang	Gewinkelte M12 Anschlussleitung für induktive M12-Sensoren, 10m PVC, 4-adrig