Sensorshop24.ch
Albert Balzer AG
Werbhollenstrasse 52
CH-4143 Dornach

info@sensorshop24.ch
Tel. +41(0)617039392
Mo-Fr 8:00 bis 12:00 Uhr
und 13:00 bis 17:00 Uhr

Axiale Montagehalterung aus Metall für zylindrische M30-Sensoren

Produktbilder

Maßzeichnung

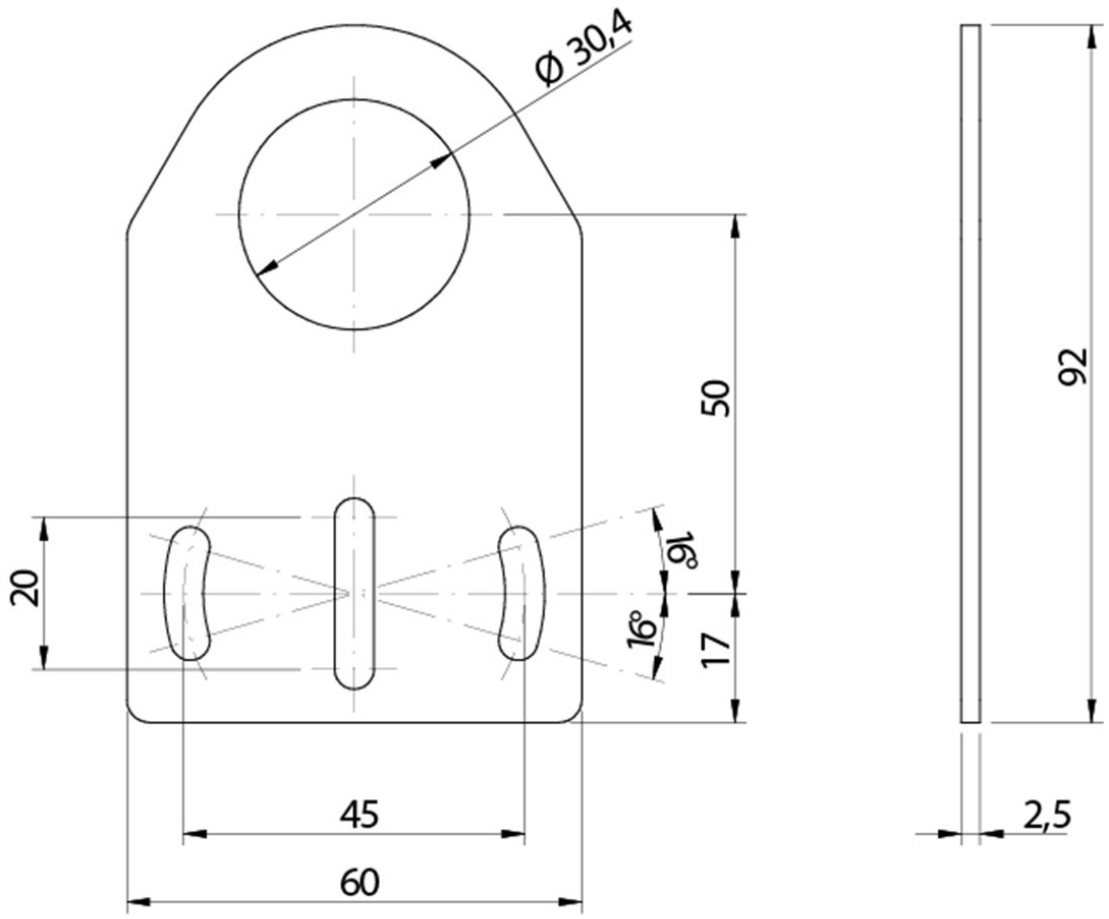

Beschreibung

Diese Metall-Halterung dient der axialen Montage für zylindrische M30-Sensoren. Die Befestigung erfolgt mit M3 Schrauben, welche nicht im Lieferumfang enthalten sind.

Mehr Informationen

Lieferzeit	Versandfertig in 48 Stunden*
Einsatzgebiete	Halterung für zylindrische M30-Sensoren
Lieferumfang	Axial-Montagebügel aus Metall für zylindrische M30-Sensoren