Sensorshop24.ch
Albert Balzer AG
Werbhollenstrasse 52
CH-4143 Dornach

info@sensorshop24.ch
Tel. +41(0)617039392
Mo-Fr 8:00 bis 12:00 Uhr
und 13:00 bis 17:00 Uhr

Bajonettfühler - Thermoelement Typ J

Produktbilder

Bajonettfühler Spitzen - plan oder spitz

Bajonettfühler Kappe

Maßzeichnung Bajonettfühler

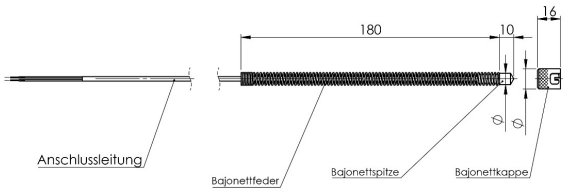

Anschlussbilder der Sensoren

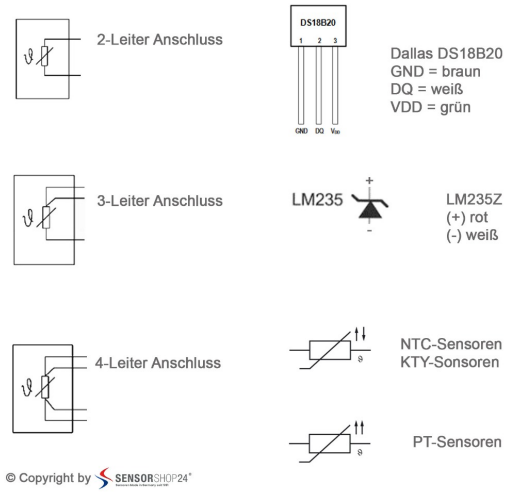

Beschreibung

Durch die spezielle Messspitze sind unsere Bajonettfühler besonders für den Einsatz in planen und spitzen Bohrungen geeignet. Durch die formstabile Druckfeder ist ein konstanter Anpressdruck der Messspitze im Bohrloch gegeben, zudem bietet diese einen Kabelknickschutz. Durch den verstellbaren Bajonettverschluss kann die Einbaulänge je nach Bedarf variiert werden. Der passende Temperatursensor lässt sich einfach in der obenstehenden Auswahlliste einfügen, sollten Sie hierzu noch Hilfe benötigen oder sich nicht ganz sicher sein, finden Sie die passenden Kennlinien zu den verfügbaren Sensoren unter dem Reiter "Kennlinien".

Technische Details

Sensor	Thermoelement Typ J
Bajonettkappe*	Ø12,5mm, Ø14,5mm
Bajonettspitze*	Ø6mm plan, Ø6mm spitz, Ø8mm plan, Ø8mm spitz
Schaltungsart	2-Leiter
Messspitze	Isoliert aufgebaut
Bajonettfeder	L=180mm
Schutzart	IP54
Anschlussleitung	Thermoleitung mit VA-Mantel 2x0,22mm²
zul. Temperaturbereich Leitungsmaterial	-60°C...+350°C
Anschlussleitungslänge*	1-20m (weitere auf Anfrage)
Anschlussenden	50mm freie Enden mit Aderendhülsen

*konfigurierbar

Mehr Informationen

Lieferzeit	4-5 Werktage*
Produktkennzeichnung	Sensoren Made in Germany
Einsatzgebiete	Kunststoffindustrie Extruder Industrieanwendungen usw.
Lieferumfang	Bajonettfühler Einzeln verpackt und in eine Tüte eingeschweißt

Weitere Optionen

Kabellänge Thermoleitung-TypJ	1m, 2m, 3m, 4m, 5m, 6m, 7m, 8m, 9m, 10m, 15m, 20m, 25m, 30m, 40m, 50m, 100m
Bajonettkappe	Ø 12,5mm, Ø 14,5mm
Bajonettspitze	Ø 6mm - Plan, Ø 6mm - Spitz, Ø 8mm - Plan, Ø 8mm - Spitz