Sensorshop24.ch
Albert Balzer AG
Werbhollenstrasse 52
CH-4143 Dornach

info@sensorshop24.ch
Tel. +41(0)617039392
Mo-Fr 8:00 bis 12:00 Uhr
und 13:00 bis 17:00 Uhr

Raumtemperaturfühler

Produktbilder

Maßzeichnung Raumtemperaturfühler

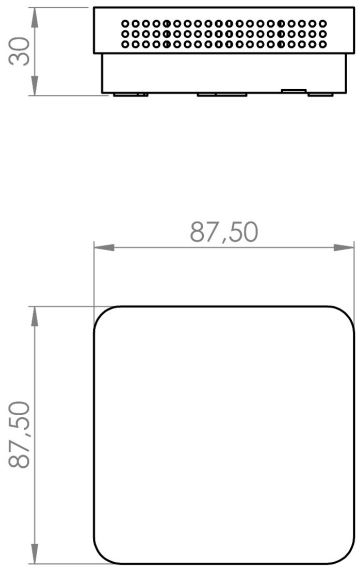

Anschlussbilder der Sensoren

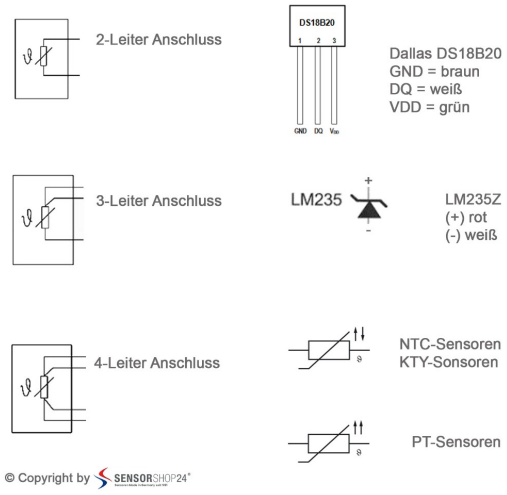

Beschreibung

Unser Raumtemperaturfühler ist die ideale und gleichzeitig kostengünstige Lösung für den HLK Bereich zur Innenraumanwendung. Das moderne und schlanke Raumgehäuse ermöglicht eine einfache Installation. Durch die Lüftungsschlitze wird eine genaue Temperaturmessung gewährleistet im Bereich von -35°C...+70°C. Unser Raumfühler ist nach DIN EN 60751 in weißem Aufputz-Kunststoffgehäuse, passend zur Montage auf Schalterdosen geeignet. Ideal zum Einsatz in Heizungsanlagen, Gebäudeautomatisierung usw. Der passende Temperatursensor lässt sich einfach in der obenstehenden Auswahlliste einfügen, sollten Sie hierzu noch Hilfe benötigen oder sich nicht ganz sicher sein, finden Sie die passenden Kennlinien zu den verfügbaren Sensoren unter dem Reiter "Kennlinien".

Technische Details

Sensor*	PT100 Klasse B, PT1000 Klasse B, PT100 Klasse A, PT1000 Klasse A, PT100 1/3 DIN, PT1000 1/3 DIN, PT1000 1/10 DIN, PT500, PT2000, NTC 1kOhm, NTC 1.8kOhm, NTC 5kOhm, NTC 10kOhm, NTC 20kOhm, NTC 50kOhm, NTC 100kOhm, Ni1000, Ni1000TK5000, Ni500, Dallas DS18B20, LM235Z
Schaltungsart*	2-Leiter, 3-Leiter, 4-Leiter
Messstrom	ca. 1mA
Gehäuse	ABS in RAL 9010
Abmessung (L x B x H)	87,5x87,5x30mm
Tmax Gehäuse	+75°C
Schutzart	IP30

*konfigurierbar

Mehr Informationen

Lieferzeit	4-5 Werktage*
Produktkennzeichnung	Sensoren Made in Germany
Einsatzgebiete	Gebäudeautomatisierung Klimatisierung in Hotels und Museen Kühlanlagen Gebäudemanagement in Lagerräume usw.
Lieferumfang	Raumtemperaturfühler Einzeln verpackt und in eine Tüte eingeschweißt

Weitere Optionen

Sensor	PT100 Klasse B, PT1000 Klasse B, PT100 Klasse A, PT1000 Klasse A, PT100 1/3 DIN, PT1000 1/3 DIN, PT1000 1/10 DIN, PT500, PT2000, NTC 1kOhm / Lieferbar ab ca. KW25/24, NTC 1.8kOhm, NTC 5kOhm, NTC 10kOhm, NTC 20kOhm, NTC 50kOhm, NTC 100kOhm, Ni1000, Ni1000TK5000, Ni500, Dallas DS18B20, LM235Z
Schaltungsart	2-Leiter, 3-Leiter, 4-Leiter