Sensorshop24.ch
Albert Balzer AG
Werbhollenstrasse 52
CH-4143 Dornach

info@sensorshop24.ch
Tel. +41(0)617039392
Mo-Fr 8:00 bis 12:00 Uhr
und 13:00 bis 17:00 Uhr

Rohranlegefühler mit Alu-Prisma mit FeCu-Ni Typ J

Produktbilder

Rohranlegefühler mit Alu-Prisma mit FeCu-Ni Typ J

Maßzeichnung Thermoleitung TypJ

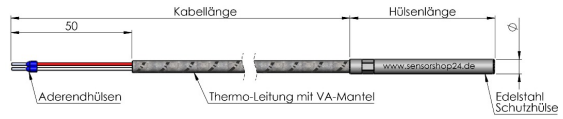

© Copyright by SENSORSHOP24

Maßzeichnung Hülse

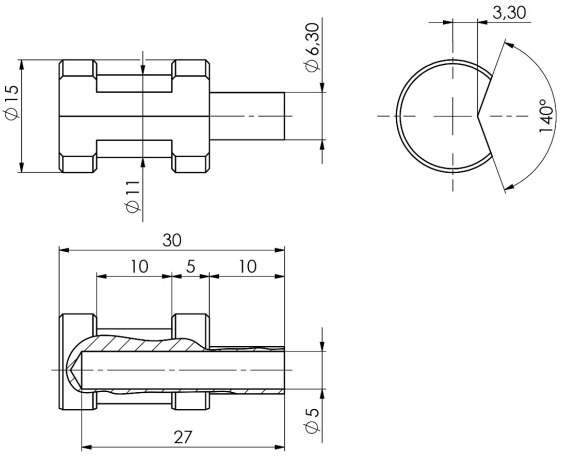

© Copyright by SENSORSHOP24

Beschreibung

Unsere Rohranlegefühler mit Alu-Prisma mit FeCu-Ni Typ J dienen der Messung der Temperatur auf runden Oberflächen wie z.B. Rohrleitungen. Durch die Rundung am Ende des Fühlers, lässt sich dieser problemlos an die zu messende Rohrleitung anpassen und durch das im Lieferumfang befindliche Spannband befestigen. Die Temperaturerfassung erfolgt über die Kontaktfläche an der Unterseite des Fühlers.

Technische Details

Thermoelement	FeCu-Ni Typ J
Schaltungsart	2-Leiter
Messstrom	ca. 1mA
Schutzhülse	Aluprisma Ø15mm L=30mm
Schutzart	IP54
Anschlussleitung	Thermoleitung mit VA-Mantel
Anschlussleitungslänge*	1-100m (weitere auf Anfrage)
Leitungsquerschnitt	2x0,22mm²
Anschlussenden*	50mm freie Enden mit Aderendhülsen, Miniaturstecker, Standardstecker
max. Betriebstemperatur	-60°C...+350°C

*konfigurierbar

Mehr Informationen

Lieferzeit	4-5 Werktage*
Produktkennzeichnung	Sensoren Made in Germany
Einsatzgebiete	Heizungen und Heizungsregelung Pufferspeicher Solaranlagen Klima- und Lüftungsanlagen Biomasse usw.
Lieferumfang	Rohranlegefühler mit Alu-Prisma mit FeCu-Ni Typ J Einzeln verpackt und in Tüte eingeschweißt

Weitere Optionen

Kabellänge	1m, 2m, 3m, 4m, 5m, 6m, 7m, 8m, 9m, 10m, 15m, 20m, 25m, 30m, 40m, 50m, 100m
Anschlussenden	50mm freie Enden m. Aderendhülsen, Miniaturstecker, Standardstecker