Sensorshop24.ch
Albert Balzer AG
Werbhollenstrasse 52
CH-4143 Dornach

info@sensorshop24.ch
Tel. +41(0)617039392
Mo-Fr 8:00 bis 12:00 Uhr
und 13:00 bis 17:00 Uhr

# Oberflächenfühler mit integrierter Bohrung

## Produktbilder

## Oberflächenfühler mit integrierter Bohrung

## Maßzeichnung Leitungsmaterial

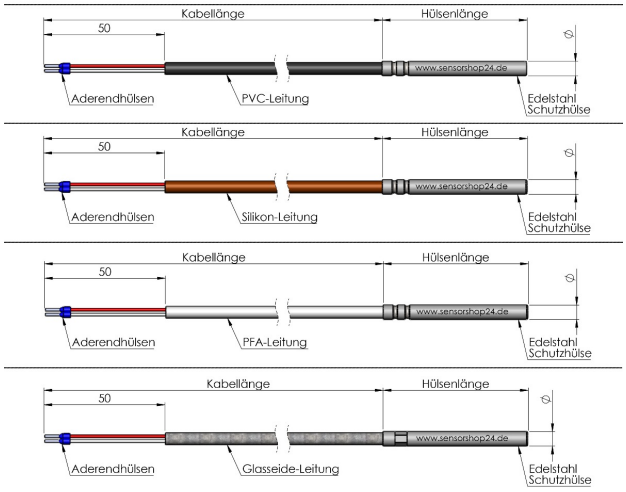


© Copyright by SENSORSHOP24

## Maßzeichnung Hülse

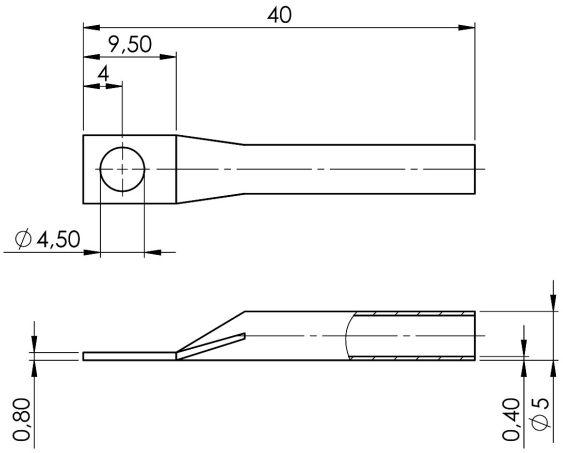


© Copyright by SENSORSHOP24

## Übersicht Temperaturbereich der Sensoren

| | Sensor | Temperaturbereich von: | Temperaturbereich bis: |
|---|---|---|---|
| Temperaturbereiche Sensoren | PT100 Klasse B | -200°C | +600°C |
| | PT1000 Klasse B | | |
| | PT100 Klasse A | | |
| | PT1000 Klasse A | | |
| | PT100 1/3 DIN | | |
| | PT1000 1/3 DIN | | |
| | PT1000 1/10 DIN | | |
| | PT500 | -70°C | +400°C |
| | PT2000 | -200°C | +300°C |
| | NTC 1kOhm | -80°C | +50°C |
| | NTC 1.8kOhm | -40°C | +120°C |
| | NTC 5kOhm | -40°C | +160°C |
| | NTC 10kOhm | -40°C | +150°C |
| | NTC 20kOhm | -40°C | +155°C |
| | NTC 50kOhm | -40°C | +120°C |
| | NTC 100kOhm | -40°C | +250°C |
| | Ni1000 | -60°C | +200°C |
| | Ni1000TK5000 | | |
| | Ni500 | | |
| | KTY81-110 | -55°C | +150°C |
| | KTY81-120 | | |
| | KTY81-121 | | |
| | KTY81-122 | | |
| | KTY81-210 | | |
| | Dallas DS18B20 | -55°C | +125°C |
| | LM235Z | -40°C | +125°C |
| | *der tatsächliche Messbereich des Sensor ist in Abhängigkeit des genutzten Leitungsmaterials | | |

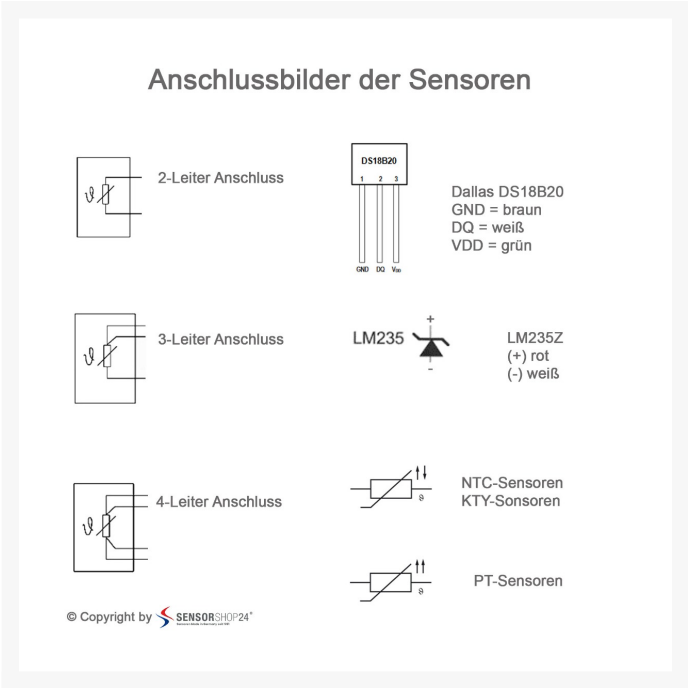
Anschlussbilder der Sensoren
2-Leiter Anschluss
DS18B20
1 2 3
GND DQ VDD
Dallas DS18B20
GND = braun
DQ = weiß
VDD = grün
3-Leiter Anschluss
LM235
+
-
LM235Z
(+) rot
(-) weiß
4-Leiter Anschluss
NTC-Sensoren
KTY-Sonsoren
PT-Sensoren
© Copyright by SENSORSHOP24

## Beschreibung

Unser Oberflächfühler mit integrierter Bohrung ermöglicht die Messung der Temperatur an ebenen Oberflächen. Durch die integrierte Bohrung können unsere Oberflächenfühler an Rohren oder festen Flächen mittels einer Schraube oder durch Kleben befestigt und fixiert werden. Der passende Temperatursensor lässt sich einfach in der obenstehenden Auswahlliste einfügen, sollten Sie hierzu noch Hilfe benötigen oder sich nicht ganz sicher sein, finden Sie die passenden Kennlinien zu den verfügbaren Sensoren unter dem Reiter "Kennlinien".

# Technische Details

| | |
|---|---|
| Sensor* | PT100 Klasse B, PT1000 Klasse B, PT100 Klasse A, PT1000 Klasse A, PT100 1/3 DIN, PT1000 1/3 DIN, PT1000 1/10 DIN, PT500, PT2000, NTC 1kOhm, NTC 1.8kOhm, NTC 5kOhm, NTC 10kOhm, NTC 20kOhm, NTC 50kOhm, NTC 100kOhm, Ni1000, Ni1000TK5000, Ni500 |
| zul. Temperaturbereich Sensoren | siehe "Übersicht Temperaturbereich der Sensoren" in der Galerie und Datenblatt |
| Schaltungsart* | 2-Leiter, 3-Leiter, 4-Leiter<br><br>Der Leitungswiderstand sorgt je nach Sensorelement für unterschiedliche Messabweichungen, dies kann je nach Schaltungsart kompensiert werden.<br>Daher empfehlen wir folgende Richtwerte für die jeweilige Schaltungsart:<br>**2-Leiter** – max. 5m Leistungslänge<br>**3-Leiter** – ab 5m Leitungslänge<br>**4-Leiter** – ab 10m Leitungslänge |
| Messstrom | ca. 1mA |
| Schutzhülse | VA-Hülse 40mm, Bohrloch Ø4,5mm |
| Schutzart | IP54 |
| Anschlussleitung* | PVC, Silikon, PFA, Glasseide |
| Anschlussleitungslänge* | 1-100m (weitere auf Anfrage) |
| Anschlussenden | 50mm freie Enden mit Aderendhülsen |
| max. Betriebstemperatur | PVC = -40°C...+105°C; Silikon = -60°C...+180°C; PFA = -190°C...+260°C; Glasseide = -60°C...+400°C |

*konfigurierbar

## Mehr Informationen

| | |
|---|---|
| Lieferzeit | 4-5 Werktage* |
| Produktkennzeichnung | Sensoren Made in Germany |
| Einsatzgebiete | Gebäudeautomatisierung<br>Klimasteuerung<br>Maschinenbau<br>Heizungsbau<br>usw. |
| Lieferumfang | Oberflächenfühler mit integrierter Bohrung<br>Einzeln verpackt und in eine Tüte eingeschweißt |

## Weitere Optionen

| | |
|---|---|
| **Leitungsmaterial** | PVC, Silikon, PFA, Glasseide |
| **Sensor** | PT100 Klasse B, PT1000 Klasse B, PT100 Klasse A, PT1000 Klasse A, PT100 1/3 DIN, PT1000 1/3 DIN, PT1000 1/10 DIN, PT500, PT2000, NTC 1kOhm / Lieferbar ab ca. KW25/24, NTC 1.8kOhm, NTC 5kOhm, NTC 10kOhm, NTC 20kOhm, NTC 50kOhm, NTC 100kOhm, Ni1000, Ni1000TK5000, Ni500 |
| **Schaltungsart** | 2-Leiter, 3-Leiter, 4-Leiter |
| **Kabellänge PVC 2-Leiter** | 1m, 2m, 3m, 4m, 5m, 6m, 7m, 8m, 9m, 10m, 15m, 20m, 25m, 30m, 40m, 50m, 100m |
| **Kabellänge PVC 3-Leiter** | 1m, 2m, 3m, 4m, 5m, 6m, 7m, 8m, 9m, 10m, 15m, 20m, 25m, 30m, 40m, 50m, 100m |
| **Kabellänge PVC 4-Leiter** | 1m, 2m, 3m, 4m, 5m, 6m, 7m, 8m, 9m, 10m, 15m, 20m, 25m, 30m, 40m, 50m, 100m |
| **Kabellänge Silikon 2-Leiter** | 1m, 2m, 3m, 4m, 5m, 6m, 7m, 8m, 9m, 10m, 15m, 20m, 25m, 30m, 40m, 50m, 100m |
| **Kabellänge** | 1m, 2m, 3m, 4m, 5m, 6m, 7m, 8m, 9m, 10m, 15m, 20m, 25m, 30m, 40m, 50m, 100m |
| **Kabellänge Silikon 4-Leiter** | 1m, 2m, 3m, 4m, 5m, 6m, 7m, 8m, 9m, 10m, 15m, 20m, 25m, 30m, 40m, 50m, 100m |
| **Kabellänge PFA 2-Leiter** | 1m, 2m, 3m, 4m, 5m, 6m, 7m, 8m, 9m, 10m, 15m, 20m, 25m, 30m, 40m, 50m, 100m |
| **Kabellänge PFA 3-Leiter** | 1m, 2m, 3m, 4m, 5m, 6m, 7m, 8m, 9m, 10m, 15m, 20m, 25m, 30m, 40m, 50m, 100m |
| **Kabellänge PFA 4-Leiter** | 1m, 2m, 3m, 4m, 5m, 6m, 7m, 8m, 9m, 10m, 15m, 20m, 25m, 30m, 40m, 50m, 100m |
| **Kabellänge Glasseide 2-Leiter** | 1m, 2m, 3m, 4m, 5m, 6m, 7m, 8m, 9m, 10m, 15m, 20m, 25m, 30m, 40m, 50m, 100m |
| **Kabellänge Glasseide 3-Leiter** | 1m, 2m, 3m, 4m, 5m, 6m, 7m, 8m, 9m, 10m, 15m, 20m, 25m, 30m, 40m, 50m, 100m |
| **Kabellänge Glasseide 4-Leiter** | 1m, 2m, 3m, 4m, 5m, 6m, 7m, 8m, 9m, 10m, 15m, 20m, 25m, 30m, 40m, 50m, 100m |
| **Wasserdicht** | Nein, Ja |