Sensorshop24.ch
Albert Balzer AG
Werbhollenstrasse 52
CH-4143 Dornach

info@sensorshop24.ch
Tel. +41(0)617039392
Mo-Fr 8:00 bis 12:00 Uhr
und 13:00 bis 17:00 Uhr

Messumformer im Außenfühlergehäuse für PT1000 mit zweiter Kabelausführung (0-10V/4-20mA)

Produktbilder

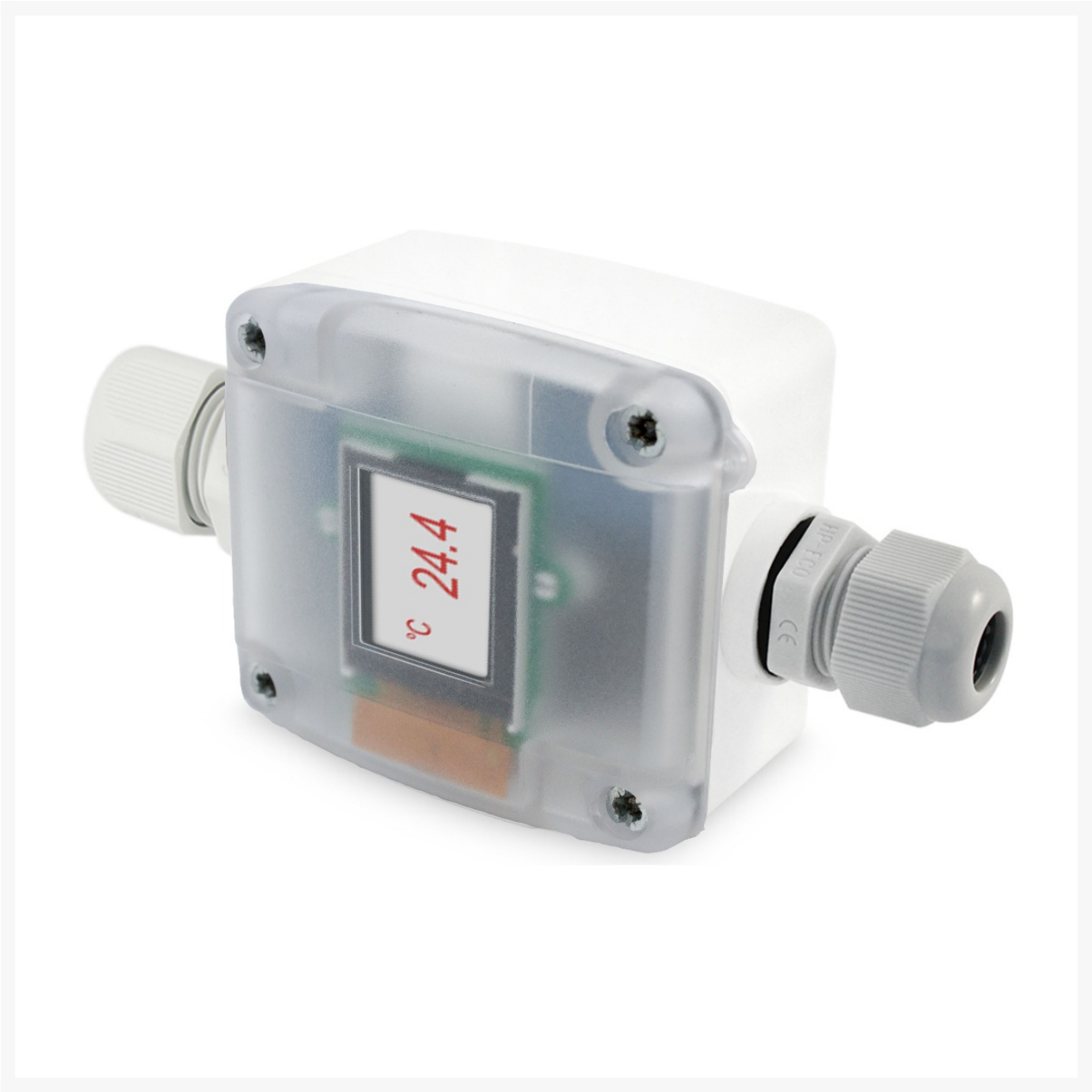

Maßzeichnung Messumformer

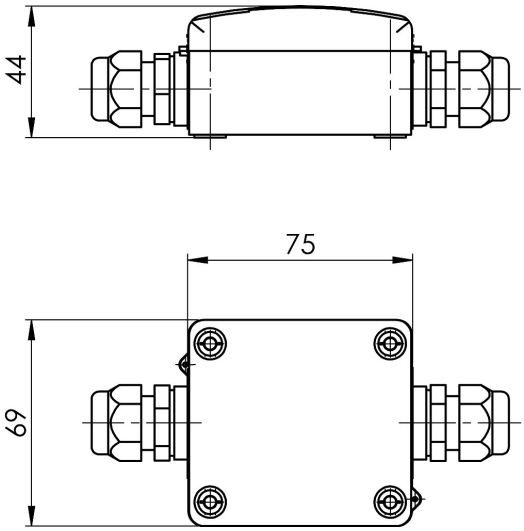

Messbereichsauswahl Messumformer im Außenfühlergehäuse für PT1000 mit zweiter Kabelausführung (0-10V/4-20mA)

Messbereichsauswahl					
Messbereich °C	1	2	3	4	5
-100 °C bis +50 °C	OFF	OFF	OFF	OFF	OFF
-50 °C bis 0 °C	ON	OFF	OFF	OFF	OFF
-50 °C bis +50 °C	OFF	ON	OFF	OFF	OFF
-50 °C bis +150 °C	ON	ON	OFF	OFF	OFF
-30 °C bis +20 °C	OFF	OFF	ON	OFF	OFF
-30 °C bis +60 °C	ON	OFF	ON	OFF	OFF
-30 °C bis +70 °C	OFF	ON	ON	OFF	OFF
-20 °C bis +50 °C	ON	ON	ON	OFF	OFF
-20 °C bis +80 °C	OFF	OFF	OFF	ON	OFF
-20 °C bis +120 °C	ON	OFF	OFF	ON	OFF
-20 °C bis +150 °C	OFF	ON	OFF	ON	OFF
-10 °C bis +15 °C	ON	ON	OFF	ON	OFF
-10 °C bis +120 °C	OFF	OFF	ON	ON	OFF
0 °C bis +40°C	ON	OFF	ON	ON	OFF
0 °C bis +50 °C	OFF	ON	ON	ON	OFF
0 °C bis +70 °C	ON	ON	ON	ON	OFF
0 °C bis +100 °C	OFF	OFF	OFF	OFF	ON
0 °C bis +150 °C	ON	OFF	OFF	OFF	ON
0 °C bis +160 °C	OFF	ON	OFF	OFF	ON
0 °C bis +200 °C	ON	ON	OFF	OFF	ON
0 °C bis +250 °C	OFF	OFF	ON	OFF	ON
0 °C bis +400 °C	ON	OFF	ON	OFF	ON
0 °C bis +600°C	OFF	ON	ON	OFF	ON
+10 °C bis +35 °C	ON	ON	ON	OFF	ON

Elektrischer Anschluss

Elektrischer Anschluss

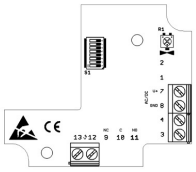

Anschlussbelegung	Pin	Typ U (0...10 V)	Typ I (4...20 mA)
	1	Out Temp.	-
	2	-	-
	3	-	Out Temp.
	4	-	-
	5	-	
	6	-	
	7	V+	
	8	GND	
	12	Anschluss Temperatur Sensor	
	13	Anschluss Temperatur Sensor	
	R1	temp. adjustment	

Anschlussbilder der Sensoren

2-Leiter Anschluss

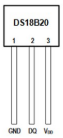

Dallas DS18B20
GND = braun
DQ = weiß
VDD = grün

3-Leiter Anschluss

LM235Z
(+) rot
(-) weiß

4-Leiter Anschluss

NTC-Sensoren
KTY-Sonsoren

PT-Sensoren

© Copyright by SENSORSHOP24

Beschreibung

Unser Messumformer ermöglicht die Temperaturerfassung über den Anschluss eines PT1000 Sensors und wandelt diese in ein standardisiertes analoges Ausgangssignal von 0-10V bzw. 4-20mA um. Es stehen 24 Messbereiche zur Auswahl, die über einen DIP Schalter eingestellt werden können. Über das Poti kann das Offset um ±5K korrigiert werden. Optional sind unsere Messumformer mit einem farbigem, vollgrafischen LCD-Display lieferbar.

Technische Details

Ausgangssignal*	0-10V oder 4-20mA
Spannungsversorgung	12...34V AC/DC
Analogausgang Bürde	50...500Ohm bei 4-20mA
Analogausgang Last	10...100kOhm bei 0-10V
Leistungsaufnahme bei 0-10V	20mA
Leistungsaufnahme bei 4-20mA	24...44mA
Genauigkeit	±0,2K ±1,0% Messbereich (nach 60 Min.)
Messbereich	24 Messbereiche wählbar (siehe Datenblatt)
Zulässige Einsatzbedinungen	-30°C...+70°C; 0...98% r.H.
Anschluss	3-Leiter (Auf Anfrage können wir Ihnen einen 2-Leiter Anschluss bei 4-20mA, ohne Display anbieten. Nutzen Sie hierfür unser Formular für Sonderanfertigung)
Benötigter Temperatursensor	PT1000 Klasse B, DIN EN 60751
Display*	optional wählbar mit farbig, vollgrafischen Display
Abmessung	75x69x44mm
Werkstoff	PA6, ähnlich RAL 9010
Schutzart	IP65

*konfigurierbar

Mehr Informationen

Lieferzeit	4-5 Werktage*
Produktkennzeichnung	Sensoren Made in Germany
Einsatzgebiete	Gebäudeautomatisierung Klimasteuerung Lagerräume Lüftungsbau Industrieanwendungen usw.
Lieferumfang	Messumformer Bedienungsanleitung Einzeln verpackt und in Tüte eingeschweißt

Weitere Optionen

Ausgangssignal	0-10V, 4-20mA
Anzeigen	Nein, Ja