Sensorshop24.ch
Albert Balzer AG
Werbhollenstrasse 52
CH-4143 Dornach

info@sensorshop24.ch
Tel. +41(0)617039392
Mo-Fr 8:00 bis 12:00 Uhr
und 13:00 bis 17:00 Uhr

Raumtemperaturfühlergehäuse

Produktbilder

Raumtemperaturfühlergehäuse

Raumtemperaturfühlergehäuse

Maßzeichnung Raumtemperaturfühlergehäuse

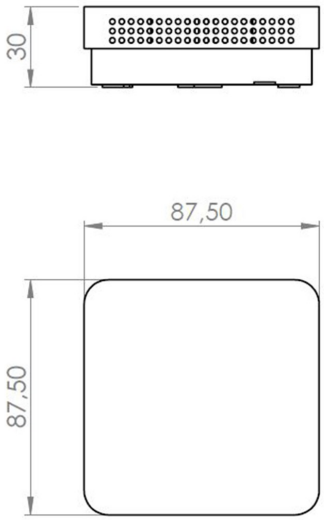

Beschreibung

Unser Raumtemperaturfühlergehäuse ist die ideale Paarung von Design und Funktion. Das moderne und schlanke Raumgehäuse ermöglicht eine einfache Installation. Durch die Lüftungsschlitze wird eine genaue Temperaturmessung gewährleistet im Bereich von -35°C...+70°C. Unser Raumtemperaturfühlergehäuse ist nach DIN EN 60751 in weißem Aufputz-Kunststoffgehäuse, passend zur Montage auf Schalterdosen geeignet. Ideal zum Einsatz in Heizungsanlagen, Gebäudeautomatisierung usw.

Technische Details

Temperatursensor	nicht enthalten
Gehäusematerial	ABS
Gehäusefarbe	reinweiß
Abmessung (L x B x H)	87,5 x 87,5 x 30 mm
Schutzart	IP20
max. Betriebstemperatur	-35°C...+70°C

Mehr Informationen

Lieferzeit	4-5 Werktage*
Einsatzgebiete	Gebäudeautomatisierung Klimatisierung in Hotels und Museen Kühlanlagen Gebäudemanagement in Lagerräume usw.
Lieferumfang	Raumfühlergehäuse Einzeln verpackt und in eine Tüte eingeschweißt