Sensorshop24.ch
Albert Balzer AG
Werbhollenstrasse 52
CH-4143 Dornach

info@sensorshop24.ch
Tel. +41(0)617039392
Mo-Fr 8:00 bis 12:00 Uhr
und 13:00 bis 17:00 Uhr

Frostschutzthermostat

Produktbilder

Maßzeichnung Frostschutzthermostat

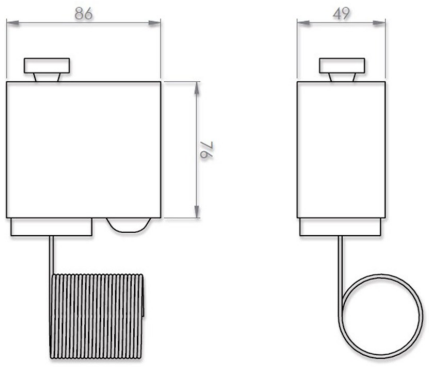

Elektrischer Anschluss Frostschutzthermostat

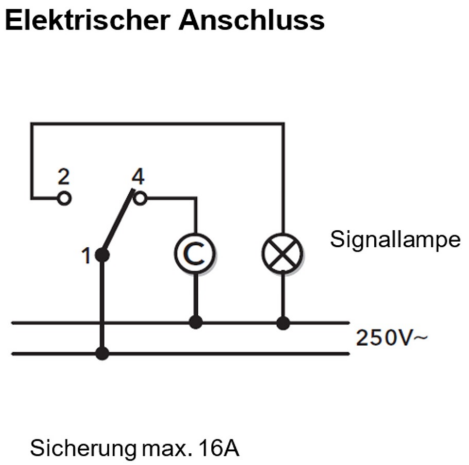

Beschreibung

Unser Frostschutzthermostat wird zur Überwachung von Warmwasserheizregistern und Wärmetauschern in raumlufttechnischen Anlagen sowie Klima- und Heizgeräten eingesetzt. Er verhindert das Einfrieren der wasserführenden Register und Wärmetauscher und verfügt über eine automatische Rückstellung nach Verriegelung.

Technische Details

Schaltleistung	16A, 250V normal offen oder geschlossen, 1A, 250V gegenüberliegende Seite
Terminals	1 gemeinsames, 2 öffnet den Kontakt, wenn Temperatur erhöht. 4 schließt den Kontakt, wenn Temperatur erhöht
Kabeleinführung	Isolier-Tülle, 14mm
Installation	Zwei Gewindebohrungen in der Rückseite des Gehäuses (M4x6 im Lieferumfang enthalten)
Einstellung	Mittels Sechskantmutter
Sensorelement	Gas gefülltes und verzinktes Cu-Kapillarrohr
Länge Kapillarrohr*	3m oder 6m
Temperatur / Regelbereich	-18°C...+13°C
Genauigkeit	±1,2°C
Lagertemperatur	-30°C...+55°C
Gehäuse	Kunststoff Noryl SE1 Abdeckung grau
Abmessung	86x49x76mm
Schutzart	IP44

*konfigurierbar

Mehr Informationen

Lieferzeit	4-5 Werktage*
Einsatzgebiete	Kessel-, Speicher- und Lüftungsanlagen Heizungs-, Klima- und Lüftungstechnik Gebäudeautomation usw.
Lieferumfang	Frostschutzthermostat Bedienungsanleitung Einzeln verpackt

Weitere Optionen

Länge Kapillarrohr	3m, 6m